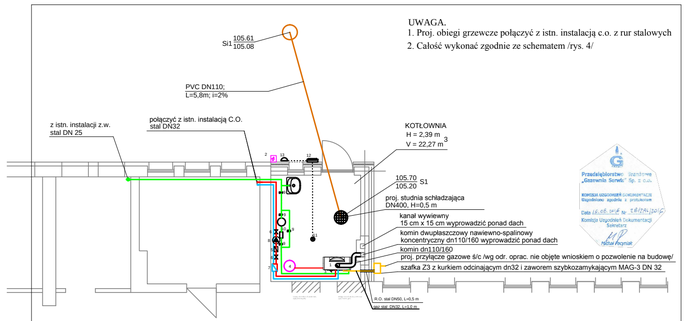

UWAGA.
1. Proj. obiegi grzewcze połączyć z istn. instalacją c.o. z rur stalowych
2. Całość wykonać zgodnie ze schematem /rys. 4/

1. kocioł kondensacyjny ATAG Q905
2. czujnik temperatury zewnętrznej
3. zawór bezpieczeństwa STR 1915 3/4" 3,0 bar.
4. naczynie wzbiorcze Reflex 250/6
5. zawór zwrotny dn50
6. zawór odcinający kulowy dn50
7. sprzęgło hydrauliczne SP 50/100
8. pompa obiegu grzewczego WILO Stratos 30/1-8
9. stacja uzdatniania wody GLOBAL GROUP
10. magnetosodmulacz OSS-m 150/40
11. deszlam na rotam DEX 125V - 1 szt.
12. model alarmowy MD-Z2 głównem wskaźnikiem prądu - 1 szt.
13. regulator świetlno-akustyczny SLS2 - 1 szt.

zimna woda użytkowa
woda grzewcza - zasilanie
woda grzewcza - powrót
instalacja gazowa
Kanalizacja sanitarna

Instech Zakład Techniki Sanitarnej

Projekt	WIELOFUNKCYJNA SZKOŁA PODSTAWOWA W WOHYNIU ZESPÓŁ SZKÓŁ WRAZ Z INSTALACJAMI		
Adres obiektu	DZ. NR 2212, OBR. 0010 WOHYNIU, UL. ZAMKOWA		
Branża	KOTŁOWNIA		
Temat	SANITARNA	SKALA	1:50
Data	maj 2007r.	Nr uprawnień	Podpis	Nr rysunku
Projektant	mgr inż. EVELI BOBROWSKI	MAZUREK-POKRAP	2

PRAWA AUTORSKIE ZASTRZEŻONE | Data: 07.2011 | Strona: 2

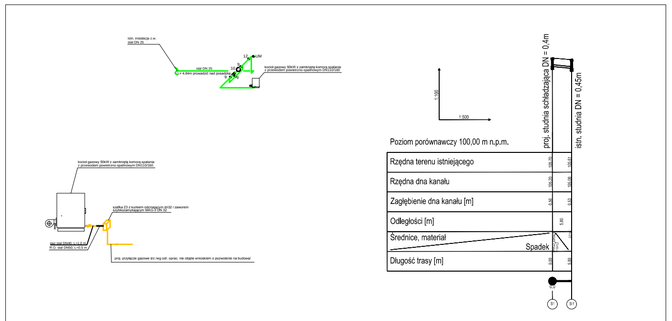

1. kocioł kondensacyjny ATAG Q905
2. czujnik temperatury zewnętrznej
3. zawór bezpieczeństwa STR 1915 3/4" 3,0 bar
4. naczynie wzbiorcze Reflex 250/6
5. zawór zwrotny dn50
6. zawór odcinający kulowy dn50
7. sprzęgło hydrauliczne SP 50/100
8. pompa obiegu grzewczego WILO Stratos 30/1-8
9. zawór odcinający kulowy dn25
10. stacja uzdatniania wody GLOBAL GROUP
11. deszlam na rotam DEX 125V - 1 szt.
12. model alarmowy MD-Z2 głównem wskaźnikiem prądu - 1 szt.
13. regulator świetlno-akustyczny SLS2 - 1 szt.

zimna woda użytkowa
woda grzewcza - zasilanie
woda grzewcza - powrót
instalacja gazowa
Kanalizacja sanitarna

Instech Zakład Techniki Sanitarnej

Projekt	WIELOFUNKCYJNA SZKOŁA PODSTAWOWA W WOHYNIU ZESPÓŁ SZKÓŁ WRAZ Z INSTALACJAMI		
Adres obiektu	DZ. NR 2212, OBR. 0010 WOHYNIU, UL. ZAMKOWA		
Branża	KOTŁOWNIA		
Temat	SANITARNA	SKALA	
Data	maj 2007r.	Nr uprawnień	Podpis	Nr rysunku
Projektant	mgr inż. EVELI BOBROWSKI	MAZUREK-POKRAP	3

PRAWA AUTORSKIE ZASTRZEŻONE | Data: 07.2011 | Strona: 3

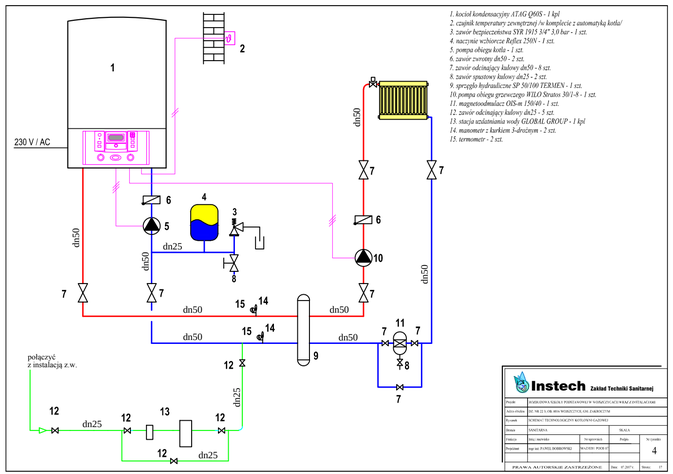

1. kocioł kondensacyjny ATAG Q905 - 1 kpl
2. czujnik temperatury zewnętrznej /w komplecie z automatyką kotła/
3. zawór bezpieczeństwa STR 1915 3/4" 3,0 bar - 1 szt.
4. naczynie wzbiorcze Reflex 250/N - 1 szt.
5. pompa obiegu kotła - 1 szt.
6. zawór zwrotny dn50 - 2 szt.
7. zawór odcinający kulowy dn50 - 8 szt.
8. zawór spustowy kulowy dn25 - 2 szt.
9. sprzęgło hydrauliczne SP 50/100 TERMEN - 1 szt.
10. pompa obiegu grzewczego WILO Stratos 30/1-8 - 1 szt.
11. magnetosodmulacz OSS-m 150/40 - 1 szt.
12. zawór odcinający kulowy dn25 - 5 szt.
13. stacja uzdatniania wody GLOBAL GROUP - 1 kpl
14. manometr z kurkiem 3-dróżnym - 2 szt.
15. termometr - 2 szt.

Instech Zakład Techniki Sanitarnej

Projekt	WIELOFUNKCYJNA SZKOŁA PODSTAWOWA W WOHYNIU ZESPÓŁ SZKÓŁ WRAZ Z INSTALACJAMI		
Adres obiektu	DZ. NR 2212, OBR. 0010 WOHYNIU, UL. ZAMKOWA		
Branża	KOTŁOWNIA		
Temat	SCHEMAT TECHNOLOGICZNY KOTŁOWNI GAZOWEJ		
Data	SANITARNA	SKALA	
Data	maj 2007r.	Nr uprawnień	Podpis	Nr rysunku
Projektant	mgr inż. EVELI BOBROWSKI	MAZUREK-POKRAP	4

PRAWA AUTORSKIE ZASTRZEŻONE | Data: 07.2007 r. | Strona: 4

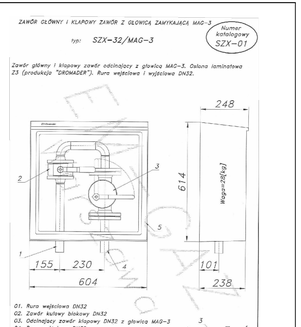

Instech Zakład Techniki Sanitarnej

Projekt	WIELOFUNKCYJNA SZKOŁA PODSTAWOWA W WOHYNIU ZESPÓŁ SZKÓŁ WRAZ Z INSTALACJAMI		
Adres obiektu	DZ. NR 2212, OBR. 0010 WOHYNIU, UL. ZAMKOWA		
Branża	KOTŁOWNIA		
Temat	SCHEMAT SZAFKI GAZOWEJ Z ZAWOREM SZYBKOZAMYKAJĄCYM SZAFKI		
Data	SANITARNA	SKALA	
Data	maj 2007r.	Nr uprawnień	Podpis	Nr rysunku
Projektant	mgr inż. EVELI BOBROWSKI	MAZUREK-POKRAP	5

PRAWA AUTORSKIE ZASTRZEŻONE | Data: 07.2007 r. | Strona: 5